HYDRA-TECH PUMPS, INC

ГИДРАВЛИЧЕСКАЯ СТАНЦИЯ

Модель HT13G

Портативная гидравлическая станция с бензиновым двигателем. Является идеальным источником питания для 3” помп, небольших помп с цилиндрическим корпусом и другого гидравлического инструмента.

ХАРАКТЕРИСТИКИ

- Бензиновый двигатель Honda
- Шестеренчатый гидравлический насос
- Рама
- Грузоподъемная скоба
- Колесе и рукоятки (опция)
- Радиатор охлаждения гидравлического масла
- Перепускной клапан
- Клапан контроля давления
- Манометр
- Возвратный фильтр 10 Мкм
- БРС
- Электростартёр (опция)
- Аварийный контролер уровня масла в двигателе

HT13G ГАБАРИТНЫЕ РАЗМЕРЫ

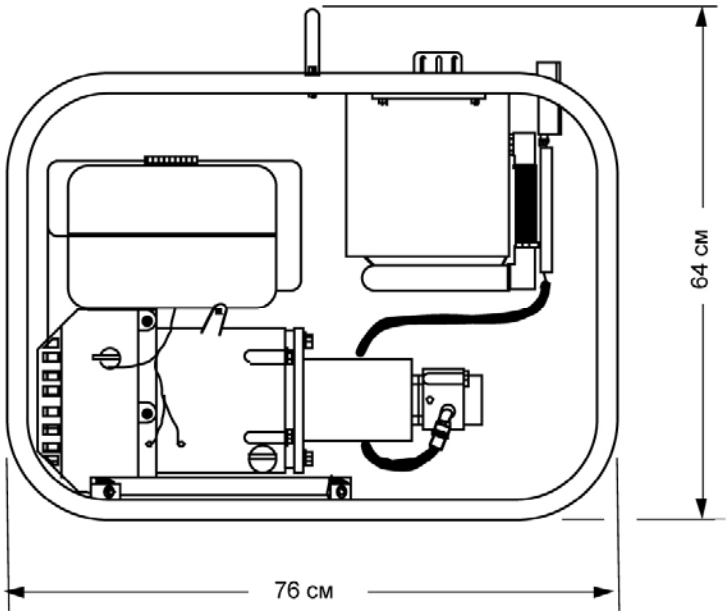

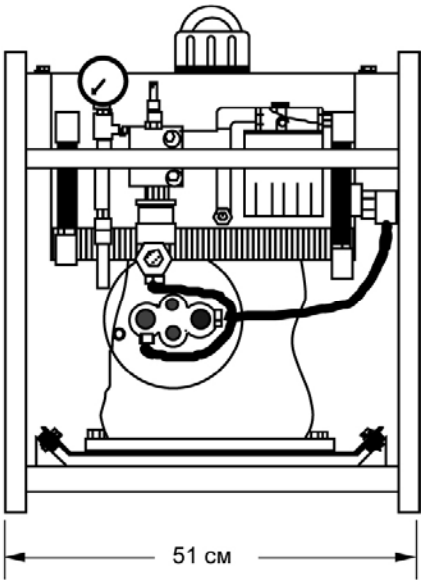

ТЕХНИЧЕСКИЕ ХАРАКТЕРИСТИКИ

ДВИГАТЕЛЬ:.....Honda GX390, бензин
МОЩНОСТЬ:.....13 л/сил @ 3500 об/мин
ПОТОК:.....регулируемый, макс. 23 л/мин
РАБОЧЕЕ ДАВЛЕНИЕ:..... макс. 143 bar
ШТУЦЕРЫ ПОД БРС:……..½” NPT
ГИДРАВЛИЧЕСКОЕ МАСЛО:……32-68 ISO VG
ФИЛЬТРАЦИЯ ГИДРАВЛИЧЕСКОГО МАСЛА:……..10 Мкм(стандарт)
ОБЪЕМ МАСЛОБАКА:.....15,1 л
ОБЪЕМ ТОПЛИВНОГО БАКА:.....6,8 л
РАСХОД ТОПЛИВА:.....в среднем 3,4 л/час
ГАБАРИТНЫЕ РАЗМЕРЫ:.....В(64 см) х Ш (51 см) х Д (76 см)
с колесами и рукоятками..... В(73 см) х Ш (78 см) х Д (104 см)
ВЕС (сухой):.....84 кг